QD - DESUMIDIFICADOR - SAPATOS

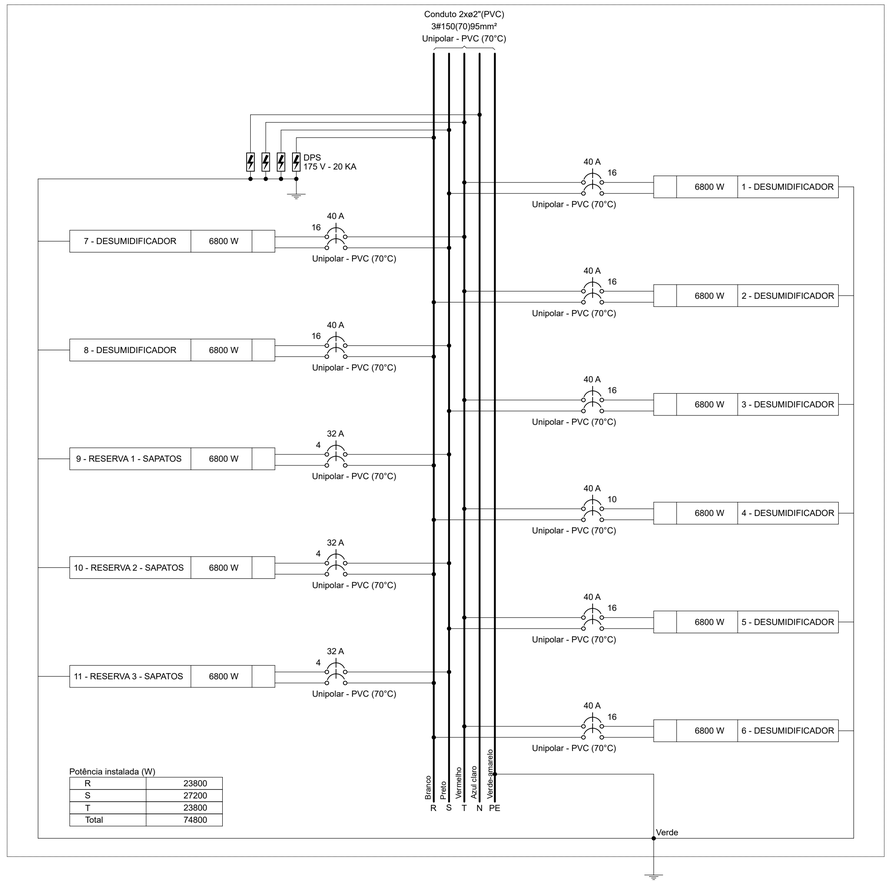

Potência instalada (W)

R	23800
S	27200
T	23800
Total	74800

QD - CORTINA DE AR - SAPATOS

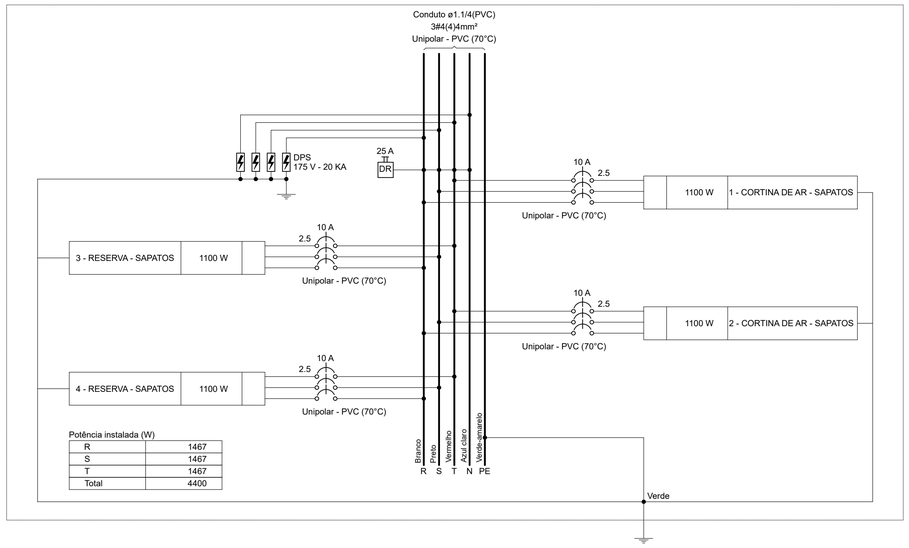

Potência instalada (W)

R	1467
S	1467
T	1467
Total	4400

QD - CORTINA DE AR - SAPATOS

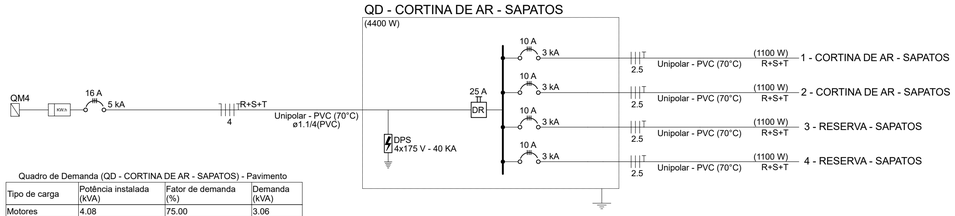

Quadro de Demanda (QD - CORTINA DE AR - SAPATOS) - Pavimento

Tipo de carga	Potência instalada (kVA)	Fator de demanda (%)	Demanda (kVA)
Motores	4.08	75.00	3.06
Uso Específico	2.20	100.00	2.20
		TOTAL	5.26

Quadro de Cargas (QD - CORTINA DE AR - SAPATOS) - Pavimento

Circuito	Descrição	Esquema	Método de inst.	Tensão (V)	Tomadas (W) 1100	Pot. total. (VA)	Pot. total. (W)	Fases	Pot. - R (W)	Pot. - S (W)	Pot. - T (W)	FCT	FCA	In' (A)	Ip (A)	Seção (mm²)	Ic (A)	Icc (kA)	Disj (A)	dV parc (%)	dV total (%)
1 - CORTINA DE AR - SAPATOS		3F+T	B1	220 V	1	2041	1100	R+S+T	367	367	367	1.00	0.80	6.7	5.4	2.5	21.0	3	10	0.09	0.09
2 - CORTINA DE AR - SAPATOS		3F+T	B1	220 V	1	2041	1100	R+S+T	367	367	367	1.00	0.80	6.7	5.4	2.5	21.0	3	10	0.15	0.21
3 - RESERVA - SAPATOS		3F+T	B1	220 V		1100	1100	R+S+T	367	367	367	1.00	1.00	2.9	2.9	2.5	21.0	3	10	0.00	0.00
4 - RESERVA - SAPATOS		3F+T	B1	220 V		1100	1100	R+S+T	367	367	367	1.00	1.00	2.9	2.9	2.5	21.0	3	10	0.00	0.00
TOTAL					2	6282	4400	R+S+T	1467	1467	1467										

QD - DESUMIDIFICADOR - SAPATOS

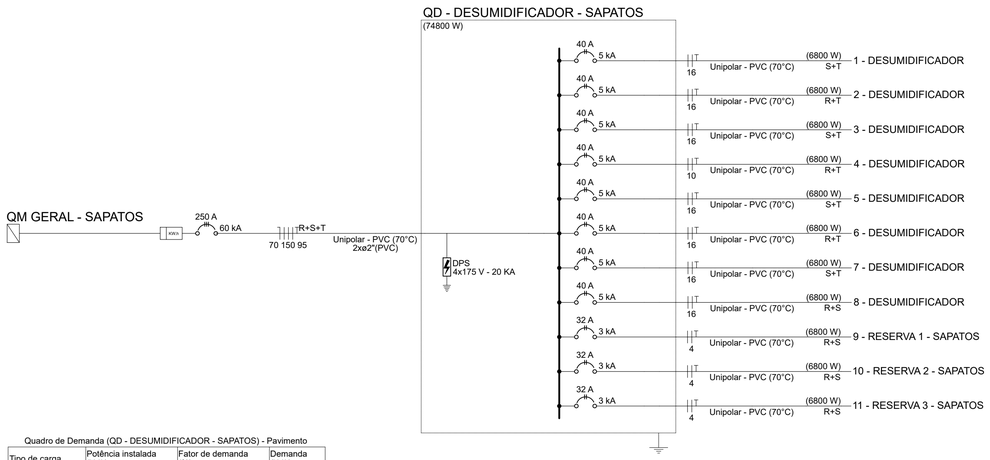

Quadro de Demanda (QD - DESUMIDIFICADOR - SAPATOS) - Pavimento

Tipo de carga	Potência instalada (kVA)	Fator de demanda (%)	Demanda (kVA)
Uso Específico	74.80	100.00	74.80
		TOTAL	74.80

Quadro de Cargas (QD - DESUMIDIFICADOR - SAPATOS) - Pavimento

Circuito	Esquema	Método de inst.	Tensão (V)	Tomadas (W) 6800	Pot. total. (VA)	Pot. total. (W)	Fases	Pot. - R (W)	Pot. - S (W)	Pot. - T (W)	FCT	FCA	In' (A)	Ip (A)	Seção (mm²)	Ic (A)	Icc (kA)	Disj (A)	dV parc (%)	dV total (%)
1 - DESUMIDIFICADOR	F+F+T	B1	220 V	1	6800	6800	S+T		3400	3400	1.00	0.70	44.2	30.9	16	76.0	5	40	2.10	2.19
2 - DESUMIDIFICADOR	F+F+T	B1	220 V	1	6800	6800	R+T	3400		3400	1.00	0.70	44.2	30.9	16	76.0	5	40	1.63	1.72
3 - DESUMIDIFICADOR	F+F+T	B1	220 V	1	6800	6800	S+T		3400	3400	1.00	0.70	44.2	30.9	16	76.0	5	40	0.88	0.97
4 - DESUMIDIFICADOR	F+F+T	B1	220 V	1	6800	6800	R+T	3400		3400	1.00	0.80	38.6	30.9	10	57.0	5	40	0.71	0.80
5 - DESUMIDIFICADOR	F+F+T	B1	220 V	1	6800	6800	S+T		3400	3400	1.00	0.65	47.6	30.9	16	76.0	5	40	0.68	0.77
6 - DESUMIDIFICADOR	F+F+T	B1	220 V	1	6800	6800	R+T	3400		3400	1.00	0.65	47.6	30.9	16	76.0	5	40	1.15	1.24
7 - DESUMIDIFICADOR	F+F+T	B1	220 V	1	6800	6800	S+T		3400	3400	1.00	0.65	47.6	30.9	16	76.0	5	40	1.90	1.99
8 - DESUMIDIFICADOR	F+F+T	B1	220 V	1	6800	6800	R+S	3400	3400		1.00	0.65	47.6	30.9	16	76.0	5	40	2.36	2.45
9 - RESERVA 1 - SAPATOS	F+F+T	B1	220 V		6800	6800	R+S	3400	3400		1.00	1.00	30.9	30.9	4	32.0	3	32	0.00	0.00
10 - RESERVA 2 - SAPATOS	F+F+T	B1	220 V		6800	6800	R+S	3400	3400		1.00	1.00	30.9	30.9	4	32.0	3	32	0.00	0.00
11 - RESERVA 3 - SAPATOS	F+F+T	B1	220 V		6800	6800	R+S	3400	3400		1.00	1.00	30.9	30.9	4	32.0	3	32	0.00	0.00
TOTAL				8	74800	74800	R+S+T	23800	27200	23800										

Tabela

Cor	Espessura
01	0,05
02	0,13
03	0,13
04	0,13
05	0,13
06	0,13
07	0,13
08	0,10
09	0,05

NOTA:

Os Circuitos SELF C 4.1 , MOD VENT 4.1 , COND 4.1 deverão ser ligados no mesmo circuito conforme orientação do fabricante, com isso teremos um disjuntor de 63A para este circuito e para conduzir a corrente necessária, utilizar cabo 16 mm². Conforme orientação do fabricante.

NOTA:

No quadro geral dos self contained deverá ser utilizado a função do equipamento onde permite programar a alternancia de funcionamento, ou seja, um dia o 1º self contained esta em uso no outro o 2º entra em uso de modo que o desgaste do equipamento ocorra por igual.

observação: tanto no paiol de tecidos quanto no paiol de sapatos

LEGENDA
SELF C = Self Conteined
MOD VENT = Módulo Ventilador
COND = Condensadora

REV.	DATA	TIPO	POR	DESCRIÇÃO DAS REVISÕES
EMISSÃO				

EMISSÕES

TIPO DE EMISSÃO
(A) PRELIMINAR (B) PARA APROVAÇÃO (C) PARA INF. E USO
(D) PARA COTAÇÃO (E) PARA COMPRA (F) CONFORME COMPRADO
(G) PARA CONSTRUÇÃO (H) CONFORME CONSTRUÍDO (J) CANCELADO

WHF
Projetos, Consultoria e Assessoria Ltda.
Rua Dionísio Soares, 189 c/01 – São Gonçalo – RJ –
CEP: 24460-540 Email: contato@whfprojetos.com.br
Tel.: (21) 2713-4193

CLIENTE: DIRETORIA DE ABASTECIMENTO DA MARINHA – DAbM
BASE DE ABASTECIMENTO DA MARINHA NO RIO DE JANEIRO
BAMRJ

DAbM/BAMRJ

ENDEREÇO: Avenida Brasil, Nº 10.500
Penha – Rio de Janeiro – RJ

PROJETO: DEPÓSITO DE FARDAMENTO DA MARINHA NO RIO DE JANEIRO
PROJETO DE ELETRICIDADAE PARA CLIMATIZAÇÃO DE PAIÓIS

PAVIMENTO: Térreo

DESENHO: Planta baixa, diagramas uni e multifilar

TÍTULO: Proj Elétrica – Paiol de Sapatos

RESPONSÁVEL: Carlos Gonçalves de Barros Jr
CREA–RJ: 2019114703
E-mail: engcarlosgoncalves00@gmail.com

ESCALA: Indefinida
NÚMERO: DepFMRJ 02/03
DATA: 20/Maio/2023
ART Nº: 2020230124102

FORMATO A1 841 x 594